Zwijacze do węży ELAFLEX pochodzą z naszej własnej produkcji i dostarczane są jako kompletne pakiety włącznie z wężami, złączami i pistoletami nalewczymi.

Zwijacze **'Modular Line M'** stosowane są do zwijania węży Elaflex o długości do 50 m i średnicy maks. DN 25.

Mogą być dostarczone z różnymi systemami zwijania (ręcznym, elektrycznym, hydraulicznym lub pneumatycznym), z wykonanymi z odpornych materiałów elementami.

Przyłącze wylotowe OUT umieszczone jest na zewnątrz dysku pozostawiając więcej miejsca na bębnie na ułożenie zwojów węża.

Nadają się do szerokiego zakresu mediów, np. benzyny,oleju napędowego, paliw lotniczych, roztworu mocznika (AdBlue®), detergentów, rozpuszczalników, olejów, wody, gazów i innych. Na przykład: Slimline 'SL' 25 z ZVA 25 z napędem przeznaczone do autocystern.

Standardowe wersje są dostarczane z otwartymi dyskami.

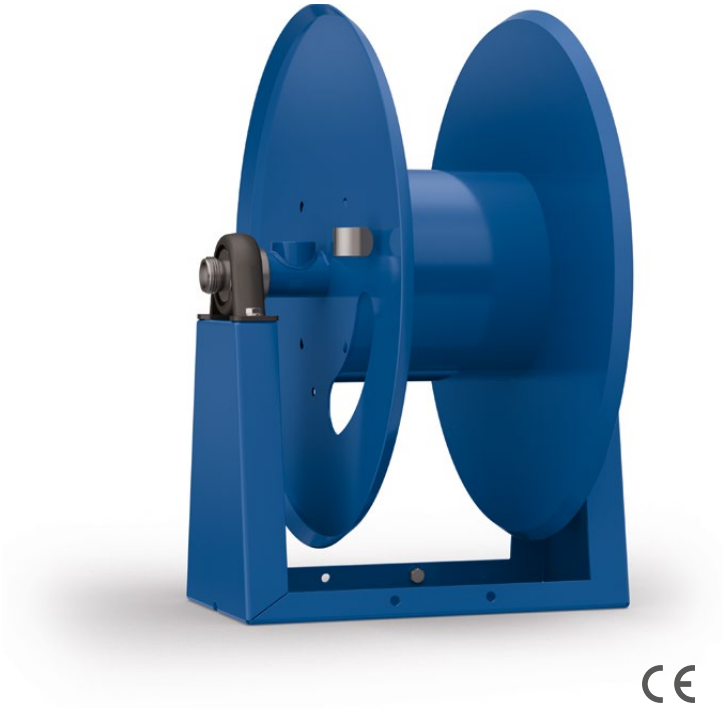

WERSJE DOSTOSOWANE

Średnica bębna i odległość pomiędzy dyskami może być dostosowana do specjalnych wymagań.

MATERIAŁY

Rama dostępna w wersji ze stali węglowej lakierowanej proszkowo odpornej na promieniowanie UV (na życzenie: powłoka kataforetyczna lub ocynkowanie) lub ze stali nierdzewnej (AISI 304 lub AISI 316 L).

Części zwilżane dostępne ze stali węglowej lub stali nierdzewnej (AISI 304 lub 316 L).

Złącze obrotowe dostępne w wersji z ocynkowanej stali węglowej, mosiądzu lub stali nierdzewnej (AISI 303 / AISI 316 L), w kształcie prostym lub kątowym 90° *)

Ciśnienie robocze do 200 bar*).

Zakres temperatur -40° do +120° C*).

*) zależnie od materiałów

KOLORY

RAL 5017 | RAL 3002 | Kolory Specjalne (na zamówienie)

WYMIARY

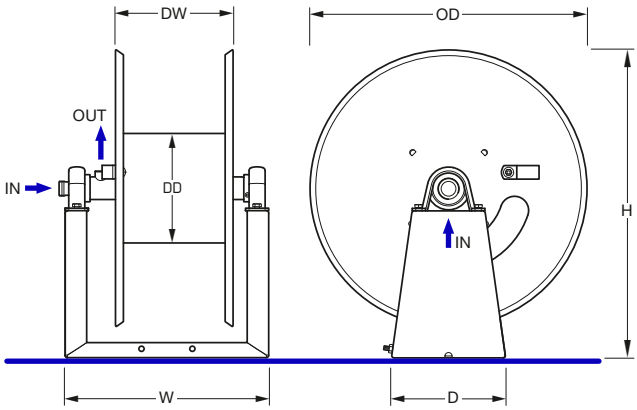

Zalecany Wąż maks.. Długość	maks.. DN	Przyłącza IN / OUT	Bęben Średnica DD Ø mm	Dysk Średnica OD Ø (mm)	Dystans między Dyskami (mm)	Wymiary W x D x H (mm)	Ciężar kg	Standardowy Numer Części Typ
20 m	DN 25	1" GZ BSP / 1" GW BSP	194	490	280	360 x 490 x 545	-	HR ML M 25 L20
30 m	DN 25	1" GZ BSP / 1" GW BSP	194	490	280	460 x 490 x 545	-	HR ML M 25 L30
40 m	DN 25	1" GZ BSP / 1" GW BSP	194	490	280	560 x 490 x 545	-	HR ML M 25 L40
50 m	DN 25	1" GZ BSP / 1" GW BSP	194	490	280	660 x 490 x 545	-	HR ML M 25 L50

1) Wymiary zwijaczy podane są bez złącza obrotowego oraz systemu zwijania.
2) Prosimy o kontakt z naszym zespołem handlowym w celu sprawdzenia pojemności w przypadku wymaganych mniejszych średnic węża.

ZMIANY TECHNICZNE ZASTRZEŻONE · PRZEDRUK I KOPIOWANIE TYLKO ZA NASZYM POZWOLENIEM· Specyfikacje mogą ulec zmianie bez powiadomienia · Copyright ELAFLEX HIBY

ZŁĄCZA OBROTOWE

ZŁĄCZE OBROTOWE KĄTOWE 90° (1)

DN 1" dostępne ze stali węglowej ocynkowanej, nierdzewnej AISI 303 lub mosiądzu

ZŁĄCZE OBROTOWE PROSTE (2)

DN 1" dostępne ze stali węglowej ocynkowanej lub nierdzewnej AISI 316 L

SYSTEMY ZWIJANIA

RĘCZNY (3)

- z rączką boczną
- napędem bezpośredni

opcje:

- system blokowania
- sprzęgło

HYDRAULICZNY (4)

- silnik hydrauliczny z dźwigniami roboczymi wraz z zestawem hydrostopu
- napędem bezpośredni

opcje:

- zestaw do regulacji prędkości

TRÓJFAZOWY SILNIK ELEKTRYCZNY (5)

- silnik elektryczny 230/400V
- napędem bezpośredni

opcje:

- panel sterowania
- panel sterowania ze zdalnym sterowaniem
- zestaw z inwerterem jednofazowym

na zamówienie:

- ATEX 2GD or 3GD

ELEKTRYCZNY (6)

- silnik elektryczny 12V lub 24V
- napędem bezpośredni

opcje:

- panel sterowania
- zestaw włącz/wyłącz
- zestaw sprzęgła dla silnika "E"

na zamówienie:

- ATEX 2GD or 3GD

PNEUMATYCZNY (7)

- silnik pneumatyczny
- napęd bezpośredni

opcje:

- zestaw włącz/wyłącz

AKCESORIA
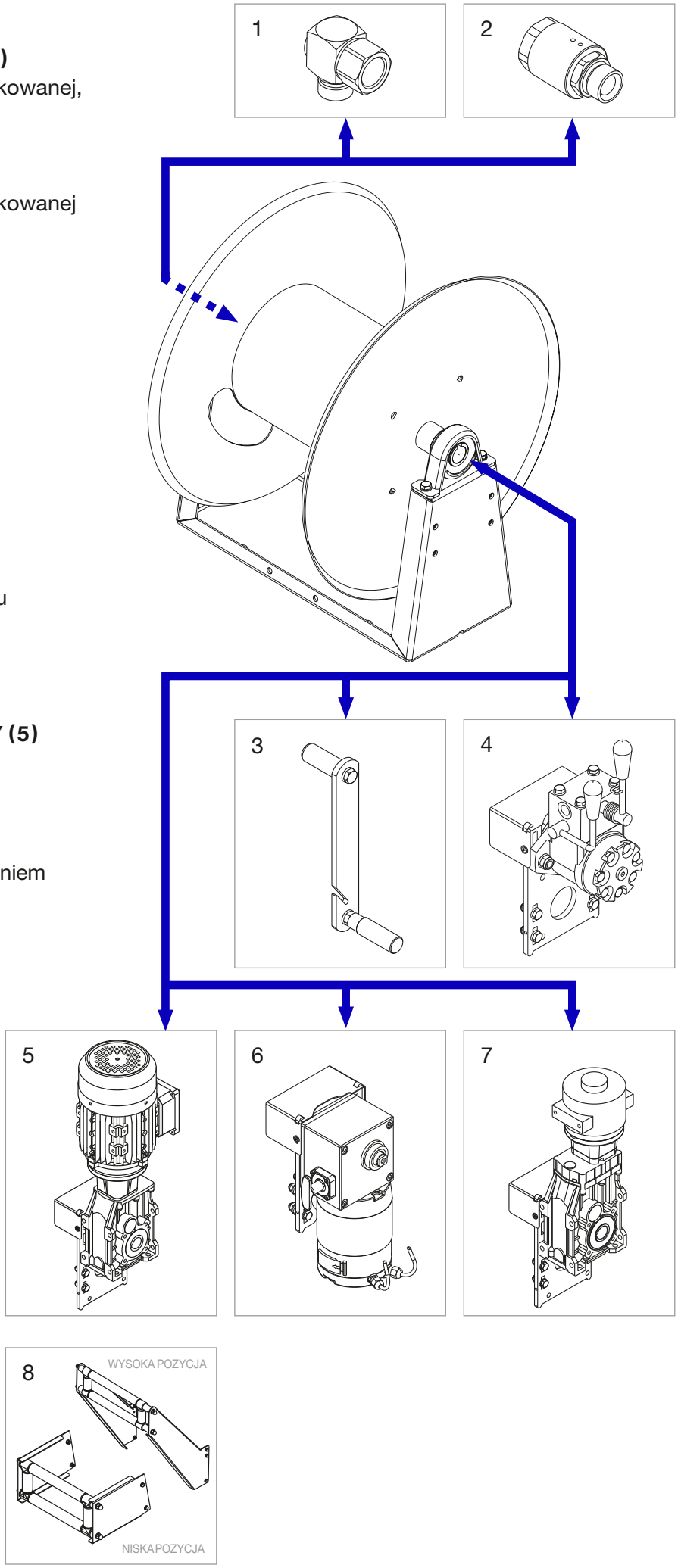
ZESTAW PROWADNICY WĘŻA (8)